Handrail Mezzanine

Leuningsysteem voor Smart Fix systeem

De handrail is een optie in het Smart Fix systeem. U kan ervoor kiezen deze te combineren met gaaspanelen, maar het kan ook zonder gaaspanelen gemonteerd worden en is niet afhankelijk van de wandhoogte. Het systeem is getest in overeenstemming met:
EN-14122 Machineveiligheid - Permanente toegangsmiddelen tot de machine, Deel 3
DIN-1055 Belasting van steunstructuren, Deel 3
Bovenstaande normen vermelden niets over de eigenlijke vloerbevestiging. De structuur / stevigheid van de vloer of het platform moet door de installateur of klant gecontroleerd worden, aangezien Troax de kwaliteit van de vloer en bijgevolg de stevigheid van de leuning niet kan garanderen.

DATA

Staanders	
Staander 60x40 x1,5 mm	
Hoogte 1.400 mm	
Hoogte 2.200 mm	
Hoogte 3.000 mm	

Standaardkleuren grijs RAL 7037 en zwart RAL 9005. Hoogtes 1400 mm en 2200 mm zijn ook verkrijbaar in geel RAL 1018 zonder meerprijs. Elke RAL kleur is verkrijgbaar op aanvraag.

Systeemcomponenten	
36700074	Kit beugel SmF
36803028	Koker handrail L=3120
36803100	Kit handrail
36803200	Kit hoek Handrail
36803400	Kit koppeling handrail
89200105	Afdekdop 42mm zwart

Alle beugels zijn vervaardigd uit staal, gegalvaniseerd of verzinkt.

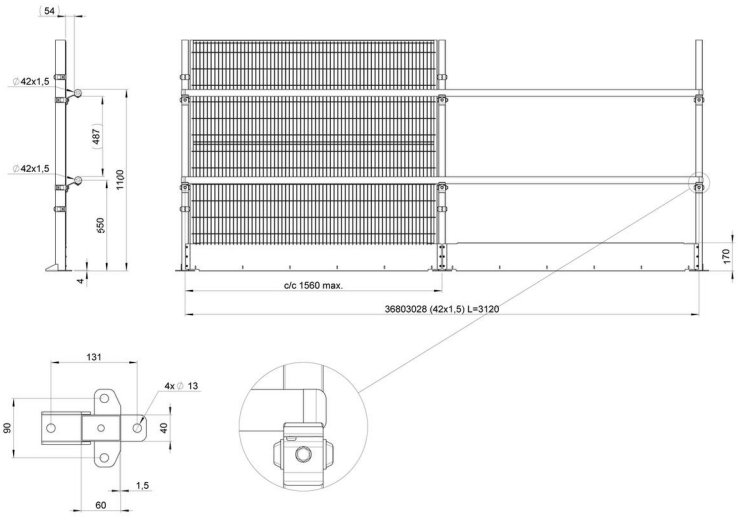

Panelen	
ST20	Gaas 100x20, frame 19 x 19 mm
ST30	Gaas 100x20, frame 30 x 20 mm
STPC	Polycarbonaat
URSP	Volle plaat
UR350	Gaas 50x50, frame 19 x 19 mm
UX450	Gaas 50x50, frame 30 x 20 mm

Voor details van de verschillende panelen, zie aparte productfiches

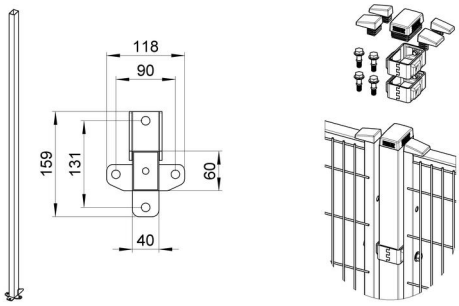

201503-4729-NL