Musca Gitterelement UR 350

Musca Gitterelement UR 350

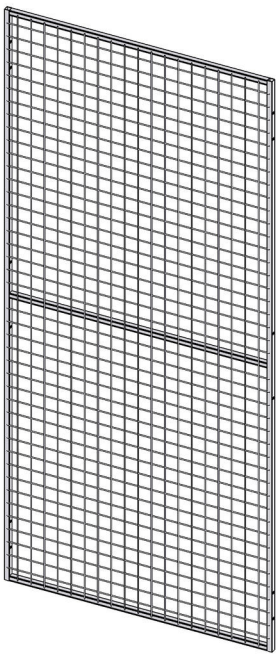

Musca Sturzschutz bietet Schutz vor herabfallenden Waren im Bereich von Regalen. Die Gitterelemente sind hochwertig verarbeitet. So sind alle Drähte mit dem Rahmen sowie untereinander verschweißt. Damit ist UR 350 ein sehr stabiler und kosteneffizienter Sturzschutz.

Die Sturzschutzelemente werden entweder direkt oder mit Konsolen am Regal befestigt. Die Konsolen sind mit einem Abstand von bis zu 300 mm lieferbar.

Standardfarbe grau RAL 7037, pulverbeschichtet, alle RAL-Farben sowie feuerverzinkt lieferbar.

TECHNISCHE DATEN

Abmessungen Gitterelement (mm)

Höhe (mm)	Breite (mm)
2200	1500
2200	1200
2200	700
1100	1500
1100	1200
1100	700

Maschenweite 50x50, Rahmen 19x19, Drahtstärke 2,5x2,5

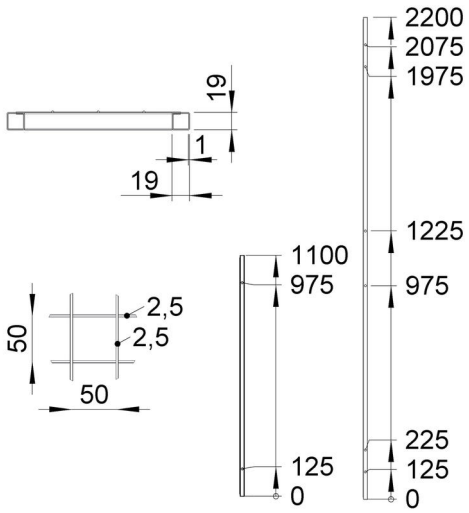

ZUBEHÖR

Kürzungsprofil	erhältlich gemäß den Elementbreiten
Set Musca Element	Schrauben, Muttern, Unterlegscheiben für 20 Elemente
Set Musca Überhöhe	Befestigungssatz, wenn der Sturzschutz über das Regal hinausragt
Set Musca Konsole	Befestigungssatz für 10 Konsolen

s. auch Datenblatt Musca Standard- und Sicherheitskonsole

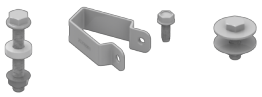

201505-3512-DE