Safe Lock PLd

Safe Lock Performance Level d

Våra Safe Lock är designade för att skydda personal från olyckor och minska antal stopp i produktionen. De är byggda att passa flera olika brytare så du enkelt kan hitta bästa lösningen för ditt skydd.

Safe Lock PLd används till maskiner och maskinsystem som kräver låg till medelhög säkerhet och stoppar maskinen när dörren öppnas.

Vilken säkerhetsnivå (PL) styrsystemet bör ha som lägst bestäms av resultatet i en riskanalys där risken för olycka bedöms och utvärderas på en skala från "a" till "e", där "e" är högsta möjliga säkerhet.

Mer information om säkerhetsnivåer finns att hitta i EN ISO 13849-1.

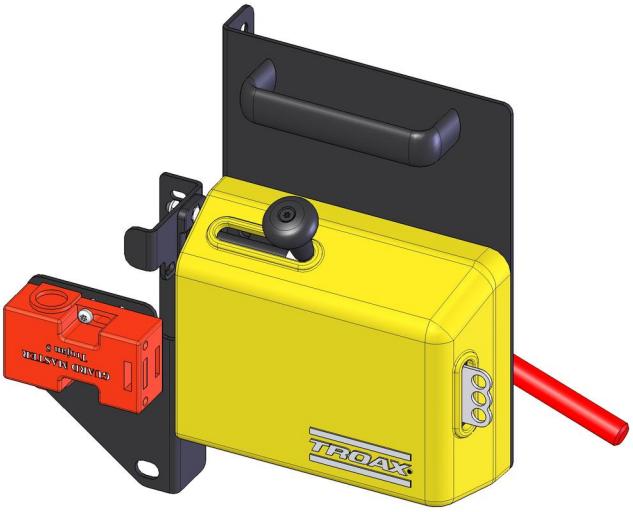

TEKNISK INFORMATION

Mått
B x H x D
200 mm x 263 mm x 105 mm

Safe Lock monteras enkelt på följande dörrtyper;

- Enkel Slagport
- Dubbel Slagport
- Enkel Skjutport
- Dubbel Skjutport (Enkelskena)
- Dubbel Skjutport (Dubbelskena)
- Teleskopisk Skjut-, och slagport
- Linjär Skjutport
- Skjutport på hjul
- Vikport

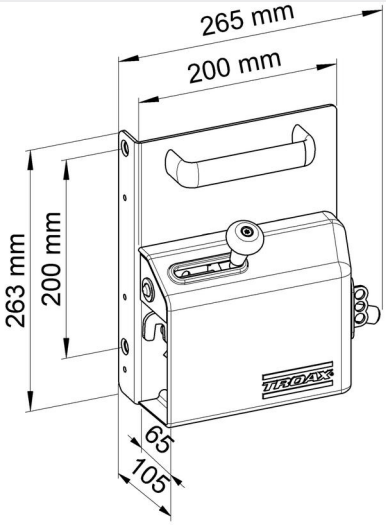

SÄKERHETSBRYTARE

Guardmaster Trojan 5

Telemecanique XCS-A702

Euchner NZ1VZ-2131D

Schmersal AZ16-12ZVRK

201612-8508-SV