Safe Lock PLe

Das Safe Lock wurde entwickelt, um Ihr Personal zu schützen und die Produktionsprozesse zu gewährleisten. Beim Safe Lock lassen sich alle gängigen Sicherheitsschalter integrieren.

Das Safe Lock PLe ist geeignet für Maschinen, von denen eine mittlere bis hohe Gefahr ausgeht und die sofort nach dem Öffnen zum Stillstand kommen.

Der Performance Level, eingestuft von ‚a' bis ‚e' als höchstem Level, wird in der Risikoanalyse festgelegt. Weitere Informationen hierzu finden Sie in der Norm EN ISO 13849-1.

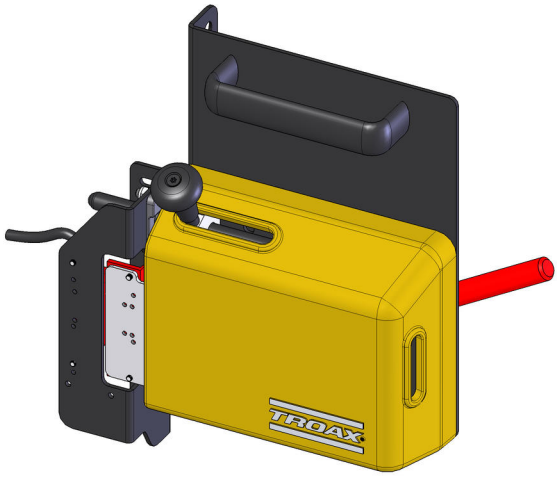

TECHNISCHE DATEN

Abmessungen
H x B x T
200 x 263 x 105 mm

geeignet für

- Flügeltür
- Doppelflügeltür
- Schiebetür
- Doppelschiebetür
- Doppelschiebetür (Doppellaufschiene)
- Freitragende Schiebetür
- Teleskopschiebetür

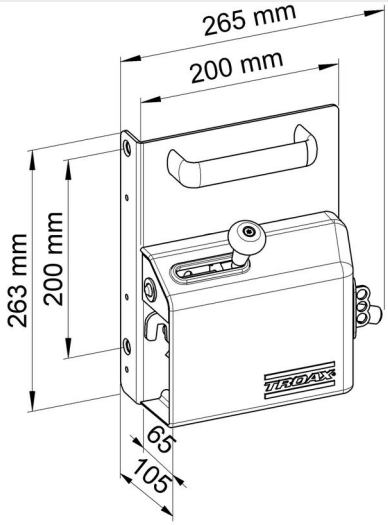

SICHERHEITSSCHALTER

Telemecanique XCSRC30M12 | Guardmaster Sensaguard | ABB/Jokab Eden | Schmersal RSS260 | Pilz cs 3.1 | Euchner CES-AP-CL/CR2

201801-9729-DE