Cloison industrielle Caelum (MHL)

Panneau tôlé URSP

Les panneaux tôlés UR SP sont la solution idéale pour mettre à l'abri des regards certaines marchandises. Ils sont construits en tôle ondulée et sont disponibles en différentes largeurs pour s'adapter facilement à tous les espaces. Les panneaux UR SP sont basés sur les mêmes modules que nos panneaux grillagés, ils sont donc entièrement compatibles avec les panneaux UR350 et UX450.

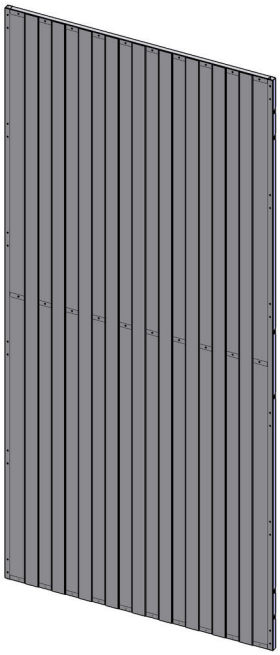

DETAILS

Hauteur de protection H 2200 mm	
Hauteur panneau (mm)	**Largeur panneau (mm)**
2200	200
2200	300
2200	700
2200	800
2200	1000
2200	1200

Epaisseur tôle 0,7 mm, cadre 19x19 mm

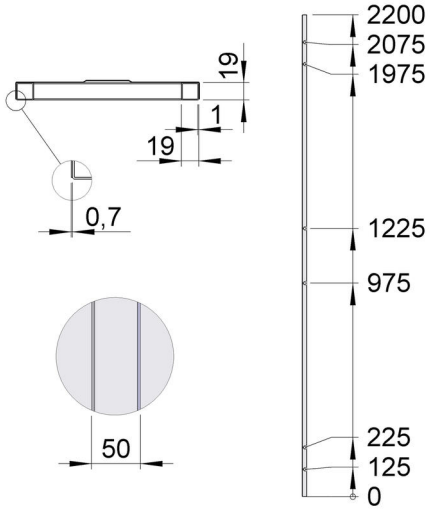

ACCESSOIRES

Profil TOP	pour ajuster la hauteur d'un panneau
Profil-U UR 19x19x2200	pour cacher la maille après découpe d'un panneau
Fixation sol UR	entre 2 panneaux lorsqu'il n'y a pas de poteau
Fixation plafond UR/UX	2 longueurs 500 et 1000 mm

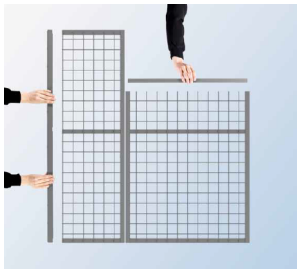

201309-1394-FR-BE