Schmersal AZM200 mit Drücker B30

Schmersal AZM200 mit Drücker B30

Der AZM200 ist ein Magnet-Verriegelungsschalter mit Zuhaltungs-Überwachung. Er lässt sich einfach und intuitiv betätigen. Mit einer selbstüberwachten Reihenschaltung von 31 Sensoren und 3 LEDs zur Anzeige der Betriebszustände eignet er sich hervorragend für Anwendungen mit höchsten Sicherheitsanforderungen.
Die Fluchtentriegelung lässt sich mit nur einer Handbewegung betätigen, auch im spannungslosen Zustand.

Der Schalter entspricht dem Performance Level e in Übereinstimmung mit den Normen EN ISO 13849-1 und EN 62061.

TECHNISCHE DATEN

Abmessungen
B x H x T
115 mm x 115 mm x 60 mm

geeignet für

- Flügeltür
- Doppelflügeltür
- Schiebetür
- Doppelschiebetür
- Doppelschiebetür (Doppellaufschiene)
- Freitragende Schiebetür
- Teleskopschiebetür
- Falttür
- Schiebetür mit Laufrollen

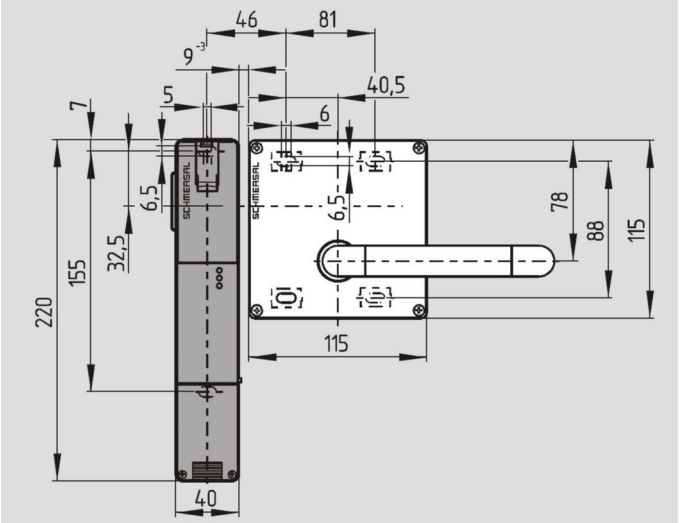

SICHERHEITSSCHALTER

Für weitere Informationen besuchen Sie bitte:

www.schmersal.net
Artikel Nr.: AZ/AZM 200-B30-LTAG1P1

201803-2096-DE