Caelum System

URSP Helplåt panel

Vår UR SP Helplåt panel är perfekt för att skärma av områden och hålla material dolt. UR SP är konstruerad med en profilerad plåt och finns i flera olika höjder och bredder vilket gör att den passar i många olika utrymmen. UR SP paneler är en del av samma system som våra nätpaneler vilket gör att den kan kombineras och är kompatibel med UR 350 och UX 450.

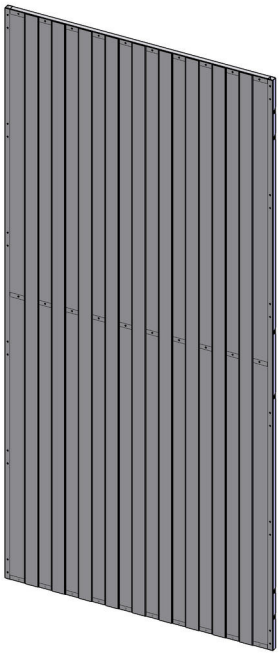

FAKTA

Paneldimensioner vägg	
Panelhöjd (mm)	**Panelbredd (mm)**
2200	200
2200	300
2200	700
2200	800
2200	1000
2200	1200

Tjocklek 0,7 mm, ram 19x19 mm

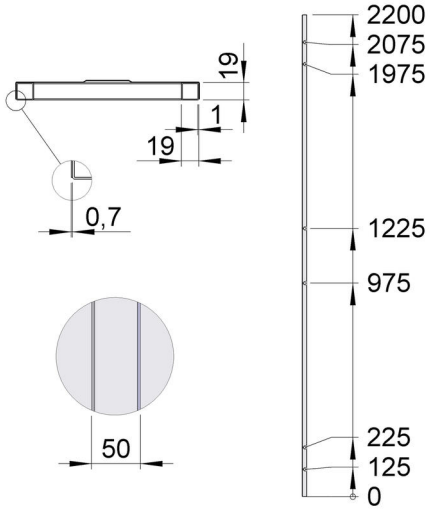

TILLBEHÖR

Kapprofil	används vid höjdkapning på plats, finns i flera bredder
END profil UR/UX L=2200	används vid längdkapning på plats
U-profil UR 19x19x2200	används vid höjd- och urkapning på plats
Golv fixing UR	sista och mellanvägg
Tak fixing UR/UX	finns i längder mellan 500 och 1000 mm

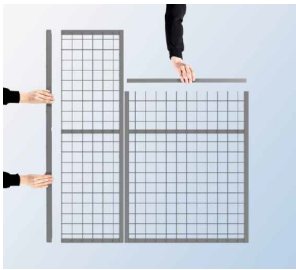

201307-9873-SV