Système Caelum (MHL)

Cloisonnement industriel

Caelum est un produit de cloisonnement très modulaire permettant de répondre à toutes les demandes en matière de mise en sécurité de marchandises, stockage et délimitation de zones dans toutes les industries. La flexibilité du système permet de nombreuses utilisations et s'adapte à vos besoins. Les panneaux sont constitués d'un cadre robuste soudé pour plus de résistance. Disponible en différents niveaux de sécurité: UR325, UR350, UX450 et tôlé URSP. Des accessoires astucieux complètent le système: poteau, pied surélévateur, fixation plafond.

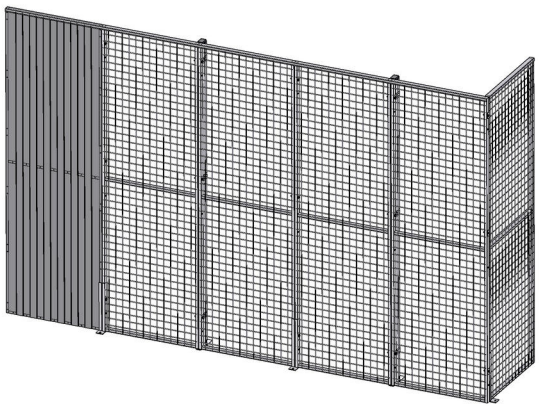

DETAILS

Poteaux
Poteau 60x40x1,5 mm
Hauteur 2200 mm
Hauteur 3000 mm

Pied surélévateur
Pied UX inter-panneau
Pied UX extrémité ou angle
Pied UR inter-panneau
Pied UR extrémité ou angle

Accessoires de fixations
Collier coulissant pour poteau 60x40
Vis M8x55 Tensi
Vis M8x35
Ecrou M8

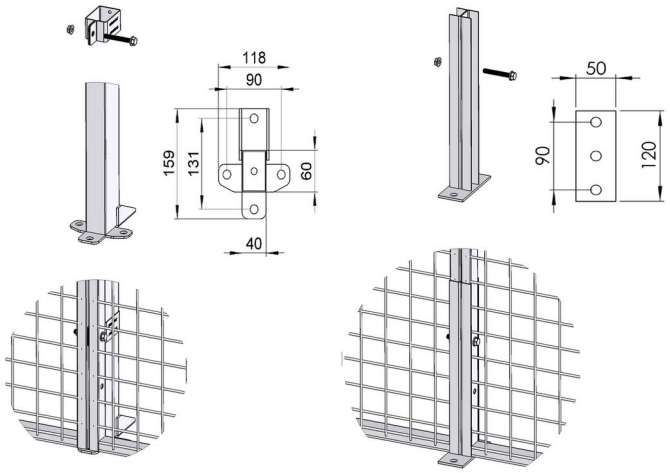

Panneaux	
UR325	cadre 19x19; maille 25x25
UR350	cadre 19x19; maille 50x50
UX450	cadre 30x20; maille 50x50
URSP (tôlé)	cadre 19x19; acier épaisseur 0,7

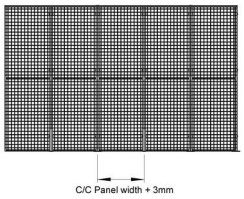

201309-7118-FR-BE