PP Troax Safe

Panneau grillagé UX550

Le panneau UX550 est la solution de sécurité la plus robuste de la gamme pour créer des box privatifs dans un environnement particulièrement exposé à des tentatives d'effraction. Le système a été testé et approuvé en ligne avec la pré-norme EN1627-30. La modularité du système permet de créer des zones de stockage séparées dans pratiquement n'importe quel espace. Le panneau UX550 est complètement compatible avec les panneaux UR350 et UX450. La maille 50x50 mm rend également difficile le passage de la main à travers le grillage.

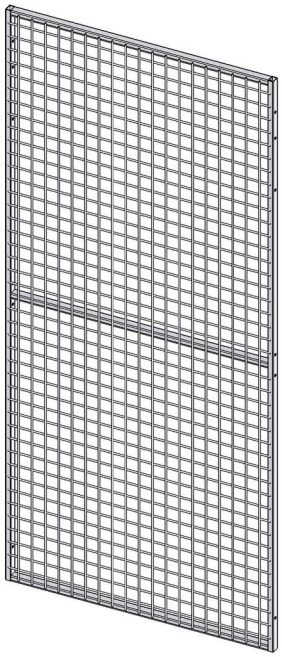

DETAILS

Dimensions panneaux	
Hauteur panneau (mm)	**Largeur panneau (mm)**
2200	200
2200	300
2200	700
2200	800
2200	1000
2200	1200
2200	1500

Maille 50x50 mm, cadre 30x20 mm, fil 5x5 mm

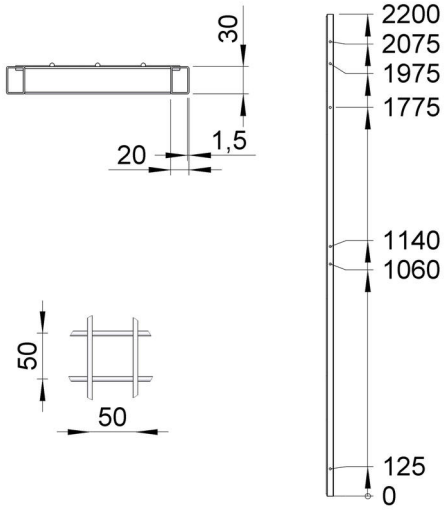

ACCESSOIRES

Profil TOP	Pour ajuster la hauteur d'un panneau
Profil END UR/UX L=2200	Pour ajuster la largeur d'un panneau
Profil-U UX 30x20x2200	Pour cacher la maille après découpe d'un panneau

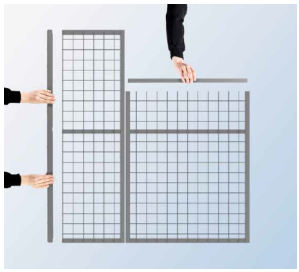

201309-3918-FR-BE